SPECIFICATION APPLIED

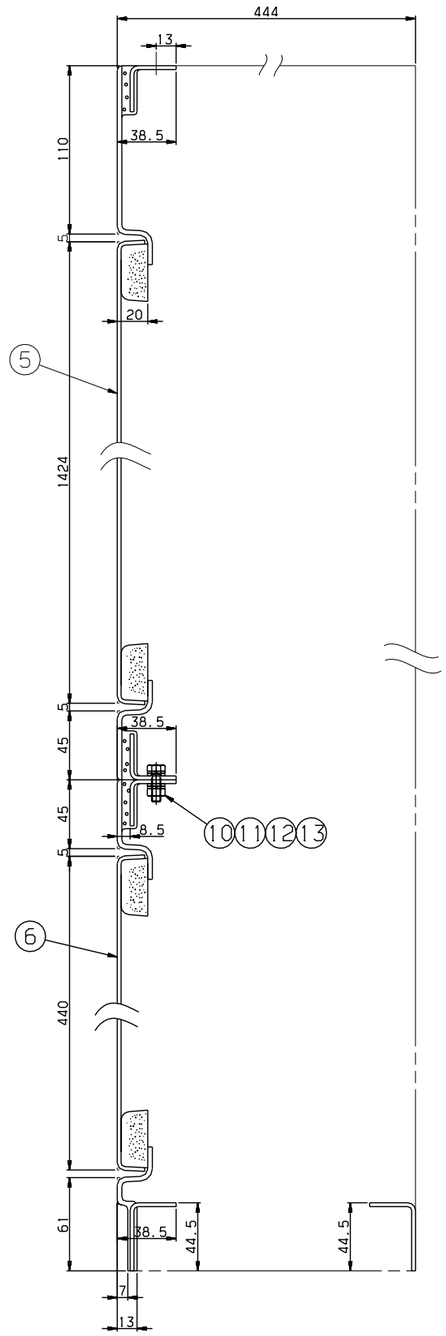

SECTION J-J
SCALE=1/2

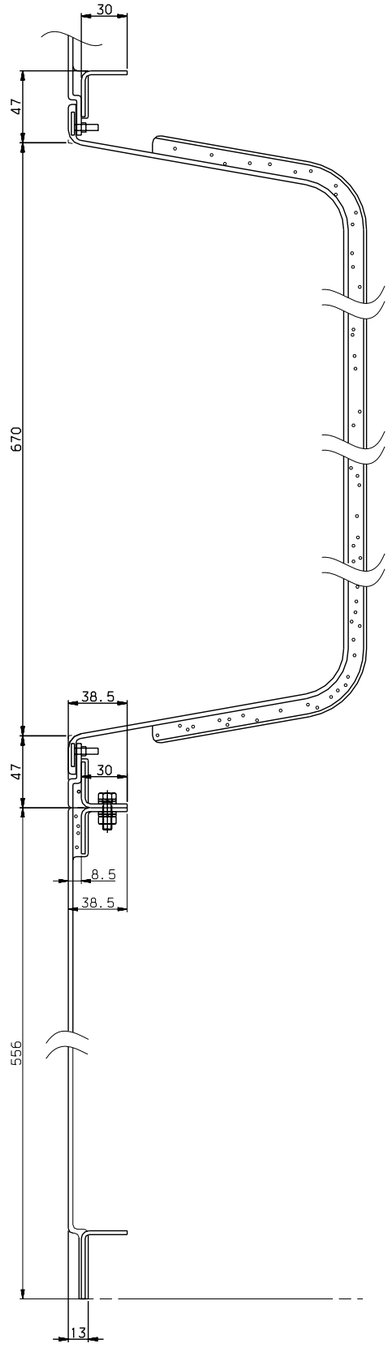

SECTION E-E
SCALE=1/2

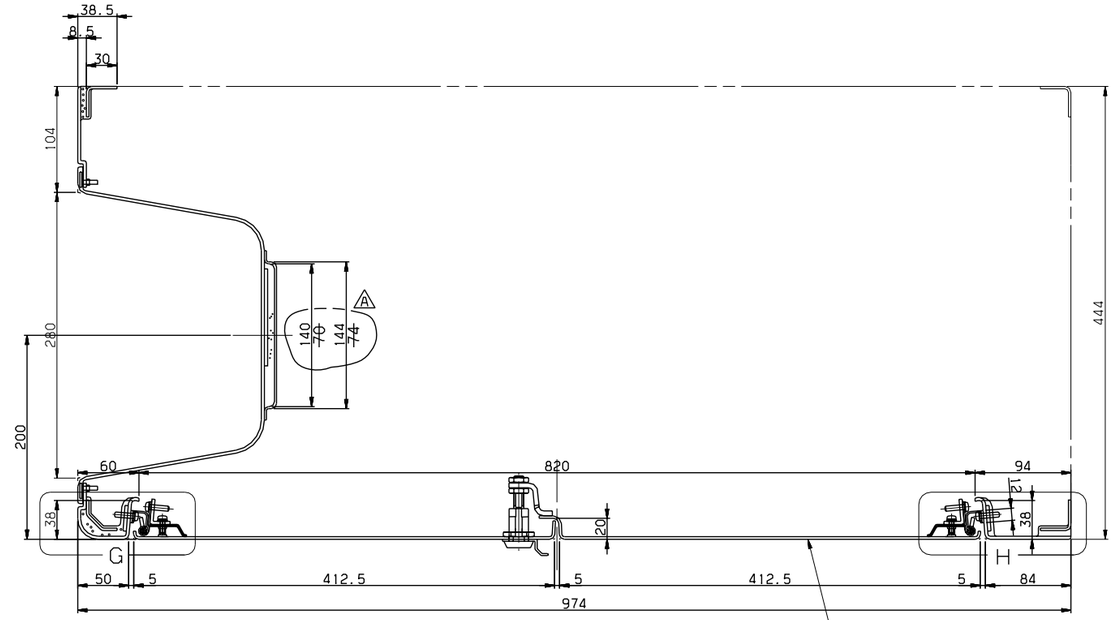

SECTION D-D
SCALE=1/3

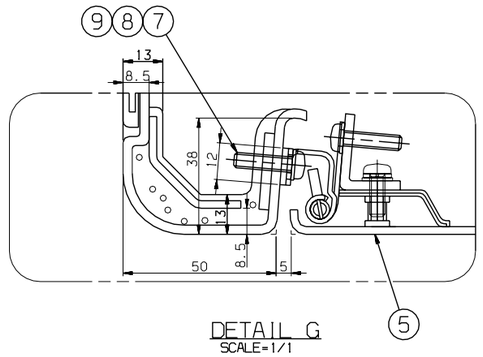

DETAIL G
SCALE=1/1

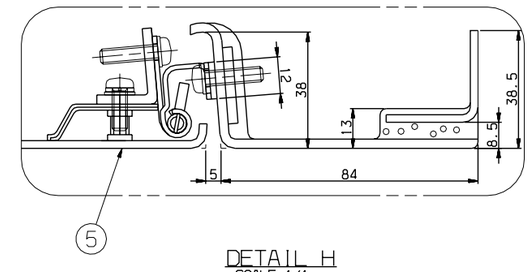

DETAIL H
SCALE=1/1

13	RS60807-009S	WASHER,PLAIN	SUS304	8		M6
12	RS60801-006S	WASHER,SPRING	SUS304	8		M6
11	RS60401-007S	NUT HEX.	SUS304	4		M6
10	RS60114-063S	BOLT HEX.	SUS304	4		M6X20L
9	RS60801-005S	WASHER,SPRING	SUS304	6		M5
8	RS60610-090S	SCREW R.H	SUS304	6		M5X20
7	RFC25010AN0-007	LINER	PVC	3		T2X12X126
6	RFC25018AN0	COVER,INSPECTION, TC	ASSY	1		
5	RFC25015AN0	COVER,INSPECTION, HVAC	ASSY	1		
4	RFC25014AN0	FRAME,BACK WALL,LOWER_(LEFT)	ASSY	1		
3	RFC25013AN0	PANEL,BACK WALL,LOWER_(LEFT)	ASSY	1		
2	RFC25012AN0	FRAME,BACK WALL,UPPER_(LEFT)	ASSY	1		
1	RFC25011AN0	PANEL,BACK WALL,UPPER_(LEFT)	ASSY	1		

품번 NO.	부품 번호 PART NO.	품명 DESCRIPTION	재질 MATERIAL	수량 Q'TY	질량 W.T	비고 REMARKS

승인 APP	H.G.RYU 2008.10.10	재질 MAT'L	마무리 TITLE	BACK WALL ASSY,(LEFT)		
검도 CHK	H.S.KIM 2008.10.10	총중량 G.W				
설계 DGN	J.I.LEE 2008.10.10	일반공차 MC / WD / CT: B / B / B	도면 번호 DRG. NO	RFC25010AN0	Ver. 00 / Rev. -A	08-3D5101
제도 DRG		SIZE A1	SCALE 1/2	매수 SHEET 2 of 2		FC-072
		참조번호 REF. NO. FCP03651	HYUNDAI Rotem 현대로템주식회사			넌-PRJT

기호 MARK	일자 DATE	변경내역 DETAIL OF REVISION(E.C ZONE)	설변번호 E.C NO.	설계 DGN	검도 CHK	승인 APP
A	2009.05.11	CHANGED TAP SEAT.	3D5101-U035	J.I.LEE	H.S.KIM	H.G.RYU

일반 GENERAL	~ 40	2	4
	~ 30	2	3
	~ 10	1	1.5
	< 1	0.5	1
절단 CUTTING	~3150	-	7
	~1600	4	5
	~ 800	3	4
	~ 400	2	3
	~ 200	1.5	2
	~ 100	1	1.5

등급 GRADE	A	B
주조 CASTING		
~20M	8	14 24
~15M	7	12 21
~12M	6	10 18
~ 8M	5	8 14
~ 4M	4	6 11
~ 2M	3	4 8
~ 1M	2	3 6
~ 315	1	2 4
~ 120	1	2 3
~ 30	1	1 1

등급 GRADE	A	B	C
용접 WELDING			
~20M	-	6.0	8.0
~15M	-	5.0	7.0
~12M	-	4.0	6.0
~ 8M	-	3.0	5.0
~ 4M	0.8	2.0	4.0
~ 2M	0.5	1.2	3.0
~ 1M	0.3	0.8	2.0
~ 315	0.2	0.5	1.2
~ 120	0.15	0.3	0.8
~ 30	0.1	0.2	0.5
3~6	0.05	0.1	0.2

등급 GRADE	A	B	C
기계 가공 MACHINING			
일반사항은 일반공차를 GENERAL TOLERANCE			

본 도면은 당사 재산권에 의하여 무단복사/배포 금지됨. PROPERTY OF ISSUING ENTITY, CANNOT BE DISTRIBUTED OR REPRODUCED WITHOUT AUTHORIZATION.

CATIA